RENAULT MASTER 2.0 L3H2 130Pk Euro6 AC!

Numéro de réference	315625
Genre	Camionnette
Spécification	Camionnette fermée
Année	2024 / 12
Kilométrage	13 km

Numéro de châssis
VF1RDA00874098245

Condition technique

Remarques
L3H2 Maxi CarPlay Airco Camera

(A15)

Prix € 31900

Kleyn Vans B.V.®
P.O. Box 3
4214 ZJ Vuren
Zeiving 12
4214 KT Vuren
The Netherlands

IBAN: NL32RABO0317847430
SWIFT/BIC: RABONL2U

KvK 11044363
BTW/VAT NL807901337B01

Equipement

Châssis

Nombre d'essieux	2
Configuration	4x2
Poids net	2 200 kg
Poids nominal brut	3 500 kg
Empattement	423 cm
Type de suspension	à lames

Cabine

Type de cabine	Cabine simple
Tempomat	√
Air conditionné	√
Nombre d'airbags	1
Aide au stationnement	l'arrière
Vitres electriques	√
Cloison intermédiaire	√
Système GPS	√
Couleur	Blanc
Miroirs chauffants	√
Caméra de recul	√

Ligne d'entraînement

Puissance du moteur	96 Kw (130 Hp)
Type de carburant	Gas-oil
Norme Euro	6
Type de distribution	Chaîne de transmission
Genre de boîte de vitesses	Boîte manuelle
Vitesses	6
Direction assistée	√
ABS	√
ASR	√

Carroserie

Longueur de la caisse	364 cm
Largeur de la caisse	176 cm
Hauteur de la caisse	188 cm
Hauteur du plancher de chargement	63 cm
Marchepied arrière	√
Galerie	Aucun
Portières latérales	1
Fermeture arrière	Porte double

Chaises

Places assises	3
Revêtement de siège	en tissu

Remarques

Remarques	L3H2 Maxi CarPlay Airco Camera BPM-VRIJ Euro6 130Pk Nieuw!

Coordonnées

info@kleyn.com
Tel: +31 183 668 444

Agréée et compétente

Kleyn Trucks se différencie de ses concurrents en offrant des services d'experts techniques, les inspections de sécurité et de réparation.

Dimensions

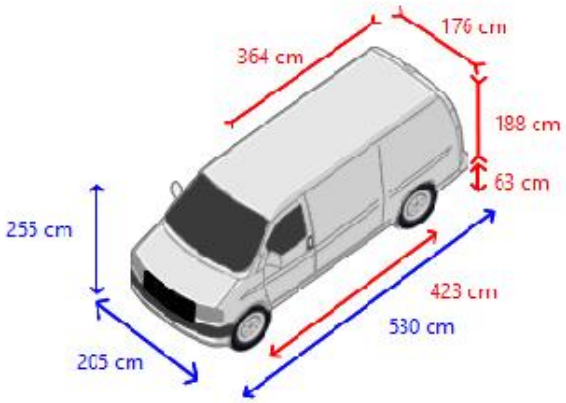

Kleyn Vans B.V.®
P.O. Box 3
4214 ZJ Vuren
Zeiving 12
4214 KT Vuren
The Netherlands

IBAN: NL32RABO0317847430
SWIFT/BIC: RABONL2U

KvK 11044363
BTW/VAT NL807901337B01

Compte rendu technique

Châssis

Tableau affichage	●●●●●
Électrique	●●●●●

Cabine

Interne	●●●●●
Extérieures	●●●●●
Colonne de direction	●●●●●
Suspension	●●●●●
Châssis	●●●●●
Freins	●●●●●

Ligne d'entraînement

Les données générales du moteur	●●●●●
Système de refroidissement	●●●●●
Système de carburant	●●●●●
Système d'échappement	●●●●●
Système de graissage	●●●●●
Boîte de vitesses	●●●●●
Embrayage	●●●●●
Transmisson	●●●●●

Carroserie

État interne	●●●●●
Etat extérieur	●●●●●

Pneus/roues

Pneus	●●●●●

Pneus / essieux

1

Mesure des pneus:215/75R16,0
ressort hélicoïdal
Freins à disques

2

Mesure des pneus:215/75R16,0
à lames
Freins à disques

Coordonnées

info@kleyn.com
Tel: +31 183 668 444

Légende pour le rapport d'inspection

●●●●●	Très bon état
●●●●○	Bon état
●●●○○	Raisonnable de l'État
●●○○○	Etat modérée
●○○○○	Ne répond pas aux exigences