FORD TRANSIT 350 GB 170 AUT. L2H2

Numéro de réference	318307
Genre	Camionnette
Spécification	Camionnette fermée
Année	2018 / 09
Kilométrage	141 971 km

Numéro de châssis
WF0XXXTTGXJJ15927

Condition technique

Remarques
L2H2, automaat, airco, navi, side bars,
(A15)

Prix € 17900

Kleyn Vans B.V.®
P.O. Box 3
4214 ZJ Vuren
Zeiving 12
4214 KT Vuren
The Netherlands

IBAN: NL32RABO0317847430
SWIFT/BIC: RABONL2U

KvK 11044363
BTW/VAT NL807901337B01

Equipement

Châssis

Configuration	4x2
Type de plancher	1 329 kg
Poids net	2 171 kg
Poids nominal brut	3 500 kg
Capacité de remorquage non freiné	750 kg
Capacité de remorquage freinée, Axe médian	2 500 kg
Crochet d'attelage	√
Empattement	330 cm

Cabine

Type de cabine	Cabine simple
Tempomat	√
Air conditionné	√
Aide au stationnement	Avant et arrière
Vitres electriques	√
Rétoviseurs électriques	√
Cloison intermédiaire	√
Radio/cassette	√
Système GPS	√
Couleur	Blanc
Guide d'entretien	√
Miroirs chauffants	√
Caméra de recul	√
Type d'éclairage	Lampes halogènes
Limiteur de vitesse	√
Bluetooth	√

Ligne d'entraînement

Puissance du moteur	125 Kw (170 Hp)
Type de carburant	Gas-oil
Norme Euro	6
Type de distribution	Courroie de transmission
Genre de boîte de vitesses	Automatique
Limiteur de vitesse	√
Direction assistée	√
ABS	√
ASR	√
Batterie de démarrage	√

Carroserie

Modèle construction	rallongé et surélevé
Longueur de la caisse	293 cm
Largeur de la caisse	173 cm
Hauteur de la caisse	187 cm
Hauteur du plancher de chargement	78 cm
Hauteur de passage	173 cm
Marchepied arrière	√
Galerie	Aucun
Portières latérales	1
Fermeture arrière	Porte double

Portes

Verrouillage centralisé	√

Chaises

Places assises	3
Configuration des sièges	1+2
Revêtement de siège	en tissu
Réglage du siège	Manuellement

Remarques

Remarques	L2H2, automaat, airco, navi, side bars, trekhaak

Coordonnées

info@kleyn.com
Tel: +31 183 668 444

Agréée et compétente

Kleyn Trucks se différencie de ses concurrents en offrant des services d'experts techniques, les inspections de sécurité et de réparation.

FORD TRANSIT 350 GB 170 AUT. L2H2

Numéro de réference	318307
Genre	Camionnette
Spécification	Camionnette fermée
Année	2018 / 09
Kilométrage	141 971 km

Numéro de châssis
WF0XXXTTGXJJ15927

Condition technique

Remarques
L2H2, automaat, airco, navi, side bars,
(A15)

Prix € 17900

Kleyn Vans B.V.®
P.O. Box 3
4214 ZJ Vuren
Zeiving 12
4214 KT Vuren
The Netherlands

IBAN: NL32RABO0317847430
SWIFT/BIC: RABONL2U

KvK 11044363
BTW/VAT NL807901337B01

Equipement

Pneus/roues

Roue de secours	√
Profile roue de secours	4 %
Type de pneu	Pneus toutes saisons

Coordonnées

info@kleyn.com
Tel: +31 183 668 444

Agréée et compétente

Kleyn Trucks se différencie de ses concurrents en offrant des services d'experts techniques, les inspections de sécurité et de réparation.

Dimensions

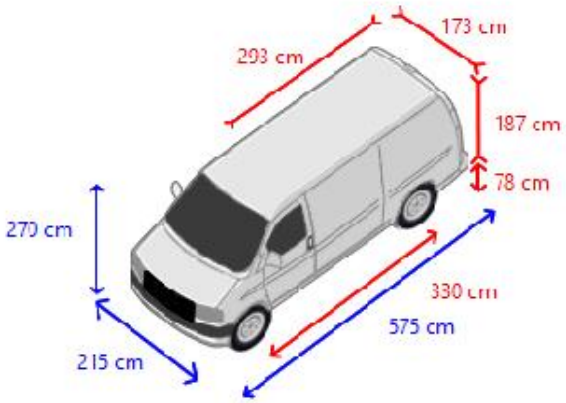

Kleyn Vans B.V.®
P.O. Box 3
4214 ZJ Vuren
Zeiving 12
4214 KT Vuren
The Netherlands

IBAN: NL32RABO0317847430
SWIFT/BIC: RABONL2U

KvK 11044363
BTW/VAT NL807901337B01

Compte rendu technique

Châssis

Tableau affichage	●●●●○
Électrique	●●●●○

Cabine

Interne	●●●○○
Extérieures	●●●●○
Colonne de direction	●●●●○
Suspension	●●●●○
Châssis	●●●●○
Freins	●●●●○

Ligne d'entraînement

Les données générales du moteur	●●●●○
Système de refroidissement	●●●●○
Système de carburant	●●●●○
Système d'échappement	●●●●○
Système de graissage	●●●●○
Boîte de vitesses	●●●●○
Embrayage	●●●●○
Transmisson	●●●●○

Carroserie

État interne	●●●○○
Etat extérieur	●●●○○

Pneus/roues

Pneus	●●●●○

Pneus / essieux

1

Mesure des pneus:235/65R16
ressort hélicoïdal
Freins à disques

2

Mesure des pneus:235/65R16
à lames
Freins à disques

Coordonnées

info@kleyn.com
Tel: +31 183 668 444

Légende pour le rapport d'inspection

●●●●●	Très bon état
●●●●○	Bon état
●●●○○	Raisonnable de l'État
●●○○○	Etat modérée
●○○○○	Ne répond pas aux exigences